T_01
(ПОМЕЩЕНИЕ No.1)

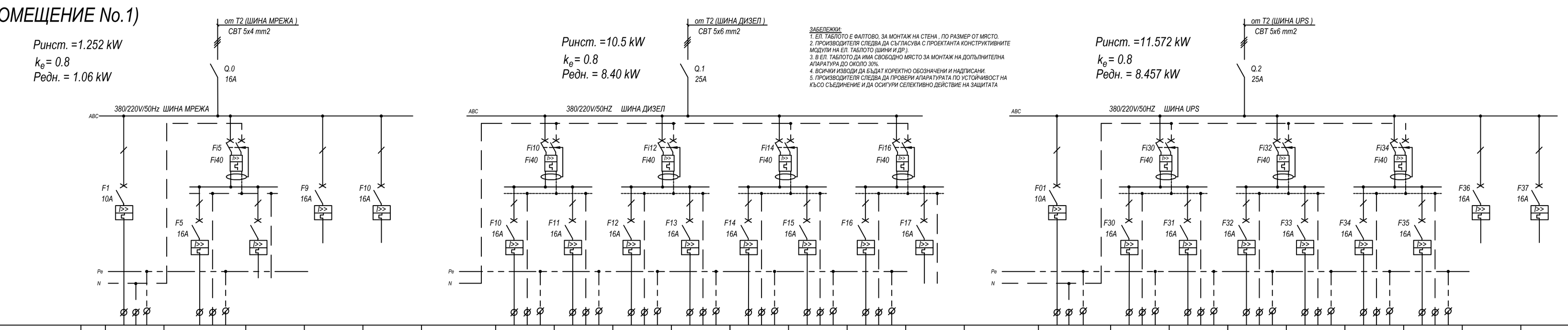

Извод	№	1	5	РЕЗЕРВА	РЕЗЕРВА	РЕЗЕРВА
Инсталирана мощност	kW	0.252	1.5			
Автомат. прекъсвач бр.полюси	-	1P	2P	2P	1P	1P
тип	-	"C"	"C"	"C"	"C"	"C"
Iн	A	10	16	16	16	16
Кабел	мм2	3 x 1.5 мм2	3x2.5мм2			
Консуматор	-	Осветление	Контакти Общи нужди			
Фаза	-	R	S	T	R	S

Извод	№	10	11	12	13	14	15	16	РЕЗЕРВА
Инсталирана мощност	kW	1.5	1.5	1.5	1.5	1.5	1.5	1.5	
Автомат. прекъсвач бр.полюси	-	2P	2P	2P	2P	2P	2P	2P	1P
тип	-	"C"	"C"	"C"	"C"	"C"	"C"	"C"	"C"
Iн	A	16	16	16	16	16	16	16	16
Кабел	мм2	3x2.5мм2	3x2.5мм2	3x2.5мм2	3x2.5мм2	3x2.5мм2	3x2.5мм2	3x2.5мм2	
Консуматор	-	Подова кутия No. 1-01	Подова кутия No. 1-02	Подова кутия No. 1-03	Подова кутия No. 1-04	Подова кутия No. 1-05	Подова кутия No. 1-06	Стенна кутия No. 5-01	
Фаза	-	R	R	S	S	T	T	R	S

Извод	№	01	30	31	32	33	34	35	РЕЗЕРВА	РЕЗЕРВА
Инсталирана мощност	kW	0.072	1.5	1.5	1.5	1.5	1.5	1.5		
Автомат. прекъсвач бр.полюси	-	1P	2P	2P	2P	2P	2P	2P	1P	1P
тип	-	"C"	"C"	"C"	"C"	"C"	"C"	"C"	"C"	"C"
Iн	A	10	16	16	16	16	16	16	16	16
Кабел	мм2	3 x 1.5 мм2	3x2.5мм2	3x2.5мм2	3x2.5мм2	3x2.5мм2	3x2.5мм2	3x2.5мм2		
Консуматор	-	Деж.Осветл.	Подова кутия No. 1-01	Подова кутия No. 1-02	Подова кутия No. 1-03	Подова кутия No. 1-04	Подова кутия No. 1-05	Подова кутия No. 1-06		
Фаза	-	R	R	R	S	S	T	T	T	R

T2

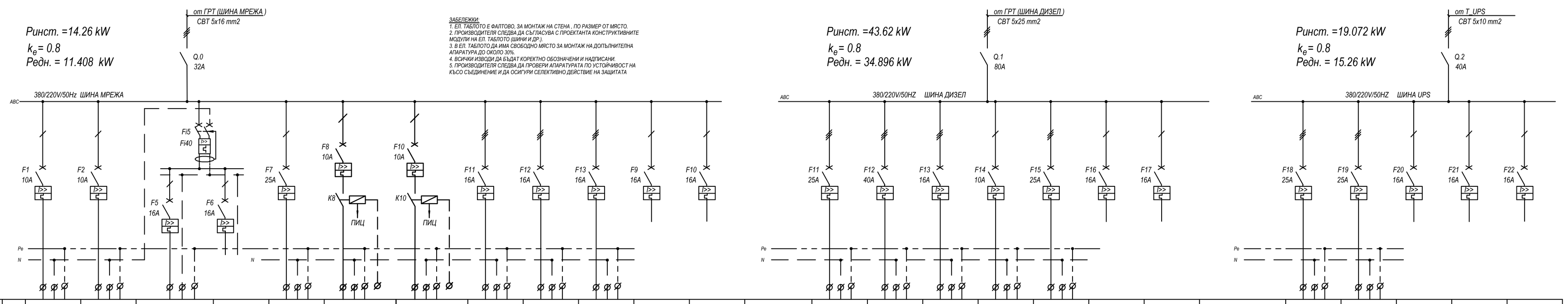

Извод	№	1	2	5	РЕЗЕРВА	7	8	10	11	12	13	РЕЗЕРВА	РЕЗЕРВА
Инсталирана мощност	kW	0.324	0.288	1.5		2.50	0.050	0.050	1.752	1.716	5.18		
Автомат. прекъсвач бр.полюси	-	1P	1P	2P	2P	1P	1P	1P	3P	3P	3P	1P	1P
тип	-	"C"	"C"	"C"	"C"	"C"	"C"	"C"	"C"	"C"	"C"	"C"	"C"
Iн	A	10	10	16	16	25	10	10	16	16	16	16	16
Кабел	мм2	3 x 1.5 мм2	3 x 1.5 мм2	3x2.5мм2		3 x 2.5 мм2	3 x 1.5 мм2	3 x 1.5 мм2	5 x 4 мм2	5 x 4 мм2	5 x 4 мм2		
Консуматор	-	Осветление	Осветление	Контакти Общи нужди		СЕШОАР	Вентилатор	Канален вентилатор	Табло Т2_01	Табло Т2_02	Табло Т2_03		
Фаза	-	R	S	T	R	S	T	S	RST	RST	RST	T	R

Извод	№	11	12	13	14	15	РЕЗЕРВА	РЕЗЕРВА
Инсталирана мощност	kW	10.50	27.00	6.00	0.120	-		
Автомат. прекъсвач бр.полюси	-	3P	3P	3P	1P	3P	1P	1P
тип	-	"C"	"C"	"C"	"C"	"C"	"C"	"C"
Iн	A	25	25	25	10	25	16	16
Кабел	мм2	5 x 4 мм2	5 x 6 мм2	5 x 4 мм2	3 x 1.5 мм2	-		
Консуматор	-	Табло Т2_01	Табло Т2_02	Табло Т2_03	EXIT	към UPS		
Фаза	-	RST	RST	RST	R	RST	T	R

Извод	№	18	19	РЕЗЕРВА	РЕЗЕРВА	РЕЗЕРВА
Инсталирана мощност	kW	11.572	7.5			
Автомат. прекъсвач бр.полюси	-	3P	3P	1P	1P	1P
тип	-	"C"	"C"	"C"	"C"	"C"
Iн	A	25	25	16	16	16
Кабел	мм2	5 x 6 мм2	5 x 6 мм2			
Консуматор	-	Табло Т2_01	Табло Т2_02			
Фаза	-	RST	RST	T	T	R

T_02
(ПОМЕЩЕНИЕ No.5)

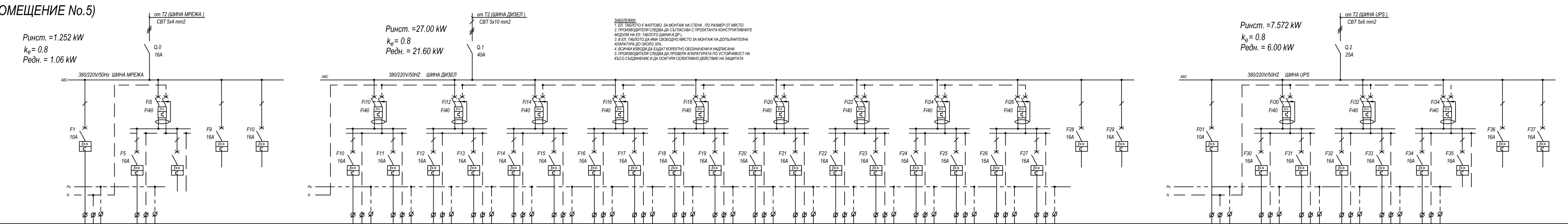

Извод	№	1	5	РЕЗЕРВА	РЕЗЕРВА	РЕЗЕРВА
Инсталирана мощност	kW	0.216	1.5			
Автомат. прекъсвач бр.полюси	-	1P	2P	2P	1P	1P
тип	-	"C"	"C"	"C"	"C"	"C"
Iн	A	10	16	16	16	16
Кабел	мм2	3 x 1.5 мм2	3x2.5мм2			
Консуматор	-	Осветление	Контакти Общи нужди			
Фаза	-	R	S		T	R

Извод	№	10	11	12	13	14	15	16	17	18	19
Инсталирана мощност	kW	1.5	1.5	1.5	1.5	1.5	1.5	1.5	1.5	1.5	1.5
Автомат. прекъсвач бр.полюси	-	2P	2P	2P	2P	2P	2P	2P	2P	2P	2P
тип	-	"C"	"C"	"C"	"C"	"C"	"C"	"C"	"C"	"C"	"C"
Iн	A	16	16	16	16	16	16	16	16	16	16
Кабел	мм2	3x2.5мм2	3x2.5мм2	3x2.5мм2	3x2.5мм2	3x2.5мм2	3x2.5мм2	3x2.5мм2	3x2.5мм2	3x2.5мм2	3x2.5мм2
Консуматор	-	Стенна кутия No. 2-01	Подова кутия No. 2-02	Подова кутия No. 2-03	Подова кутия No. 2-04	Подова кутия No. 2-05	Подова кутия No. 2-06	Подова кутия No. 2-07	Подова кутия No. 2-08	Подова кутия No. 2-09	Подова кутия No. 2-10
Фаза	-	R	R	S	S	T	T	R	R	S	S

Извод	№	20	21	22	23	24	25	26	27	РЕЗЕРВА	РЕЗЕРВА
Инсталирана мощност	kW	1.5	1.5	1.5	1.5	1.5	1.5	1.5	1.5		
Автомат. прекъсвач бр.полюси	-	2P	2P	2P	2P	2P	2P	2P	2P	1P	1P
тип	-	"C"	"C"	"C"	"C"	"C"	"C"	"C"	"C"	"C"	"C"
Iн	A	16	16	16	16	16	16	16	16	16	16
Кабел	мм2	3x2.5мм2	3x2.5мм2	3x2.5мм2	3x2.5мм2	3x2.5мм2	3x2.5мм2	3x2.5мм2	3x2.5мм2		
Консуматор	-	Подова кутия No. 2-11	Подова кутия No. 2-12	Подова кутия No. 2-13	Подова кутия No. 2-14	Подова кутия No. 2-15	Подова кутия No. 2-16	Подова кутия No. 2-17	Подова кутия No. 2-18		
Фаза	-	T	T	R	R	S	S	T	T	R	R

Извод	№	01	30	31	32	33	34	РЕЗЕРВА	РЕЗЕРВА	РЕЗЕРВА
Инсталирана мощност	kW	0.072	1.5	1.5	1.5	1.5	1.5			
Автомат. прекъсвач бр.полюси	-	1P	2P	2P	2P	2P	2P	2P	1P	1P
тип	-	"C"	"C"	"C"	"C"	"C"	"C"	"C"	"C"	"C"
Iн	A	10	16	16	16	16	16	16	16	16
Кабел	мм2	3 x 1.5 мм2	3x2.5мм2	3x2.5мм2	3x2.5мм2	3x2.5мм2	3x2.5мм2			
Консуматор	-	Деж.Осветл.	Подова кутия No. 2-01	Подова кутия No. 2-02	Подова кутия No. 2-03	Подова кутия No. 2-04	Подова кутия No. 5-05			
Фаза	-	R	R	R	S	S	T	T	T	R

T_03
(ПОМЕЩЕНИЕ No.3)

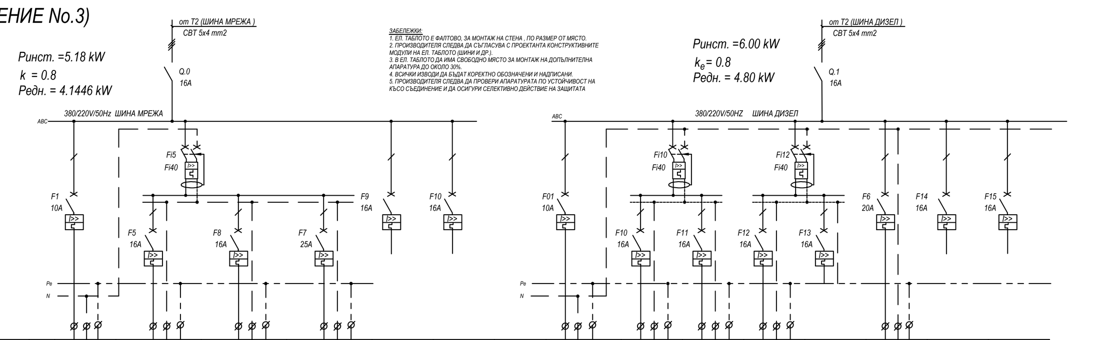

Извод	№	1	5	8	7	РЕЗЕРВА	РЕЗЕРВА
Инсталирана мощност	kW	0.180	1.5	1.5	2.00		
Автомат. прекъсвач бр.полюси	-	1P	2P	2P	2P	1P	1P
тип	-	"C"	"C"	"C"	"C"	"C"	"C"
Iн	A	10	16	16	25	16	16
Кабел	мм2	3 x 1.5 мм2	3x2.5мм2	3x2.5мм2	3x4мм2		
Консуматор	-	Осветление	Контакти Общи нужди	Контакти кухня	ПЕЧКА		
Фаза	-	R	S	S	S	R	S

Извод	№	01	10	11	12	РЕЗЕРВА	6	РЕЗЕРВА	РЕЗЕРВА
Инсталирана мощност	kW	0.072	1.5	1.5	1.5		1.50		
Автомат. прекъсвач бр.полюси	-	1P	2P	2P	2P	2P	1P	1P	1P
тип	-	"C"	"C"	"C"	"C"	"C"	"C"	"C"	"C"
Iн	A	10	16	16	16	16	20	16	16
Кабел	мм2	3 x 1.5 мм2	3x2.5мм2	3x2.5мм2	3x2.5мм2		3 x 2.5 мм2		
Консуматор	-	Деж.Осветл.	Стенна кутия No. 3-01	Подова кутия No. 3-02	Подова кутия No. 1-03		ХЛАДИЛНИК		
Фаза	-	R	R	R	S	S	T	T	S

T1

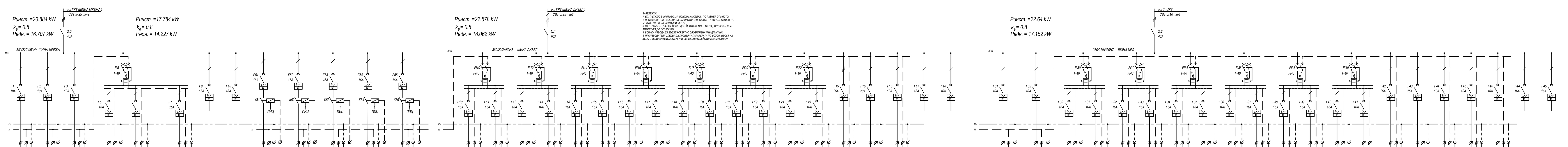

Извод	№	1	2	3	5	6	7	РЕЗЕРВА	РЕЗЕРВА	51	52	53	54	55
Инсталирана мощност	kW	0.180	0.216	0.288	2.00	2.00	2.00			4.00	3.00	1.50	1.50	1.10
Автомат. прекъсвач бр.полюси	-	1P	1P	1P	2P	2P	2P	1P	1P	1P	1P	1P	1P	1P
тип	-	"C"	"C"	"C"	"C"	"C"	"C"	"C"	"C"	"C"	"C"	"C"	"C"	"C"
Iн	A	10	10	10	16	16	25	16	16	16	16	16	16	16
Кабел	мм2	3 x 1.5 мм2	3 x 1.5 мм2	3 x 1.5 мм2	3x2.5мм2	3x2.5мм2	3x4мм2			3 x 4 мм2	3 x 4 мм2	3 x 2.5 мм2	3 x 2.5 мм2	3 x 2.5 мм2
Консуматор	-	Осветление	Осветление	Осветление	Контакти Общи нужди	Контакти Общи нужди	ПЕЧКА			КАСЕТА No.1	КАСЕТА No.2	КАСЕТА No.3	КАСЕТА No.4	КАСЕТА No.5
Фаза	-	R	S	T	S	S	S	T	R	S	S	S	S	S

Извод	№	10	11	12	13	14	15	16	17	18	19
Инсталирана мощност	kW	1.5	1.5	1.5	1.5	1.5	1.5	1.5	1.5	1.5	1.5
Автомат. прекъсвач бр.полюси	-	2P	2P	2P	2P	2P	2P	2P	2P	2P	2P
тип	-	"C"	"C"	"C"	"C"	"C"	"C"	"C"	"C"	"C"	"C"
Iн	A	16	16	16	16	16	16	16	16	16	16
Кабел	мм2	3x2.5мм2	3x2.5мм2	3x2.5мм2	3x2.5мм2	3x2.5мм2	3x2.5мм2	3x2.5мм2	3x2.5мм2	3x2.5мм2	3x2.5мм2
Консуматор	-	Стенна кутия No. 4-01	Подова кутия No. 4-02	Подова кутия No. 4-03	Подова кутия No. 4-04	Подова кутия No. 4-05	Подова кутия No. 4-06	Подова кутия No. 4-07	Подова кутия No. 4-08	Подова кутия No. 4-09	Стенна кутия No. 2-10
Фаза	-	R	R	S	S	T	T	R	R	S	S

Извод	№	20	21	22	23	15	6	24	РЕЗЕРВА	РЕЗЕРВА
Инсталирана мощност	kW	1.5	1.5	1.5	1.5	-	1.50	0.078		
Автомат. прекъсвач бр.полюси	-	2P	2P	2P	2P	3P	1P	1P	1P	1P
тип	-	"C"	"C"	"C"	"C"	"C"	"C"	"C"	"C"	"C"
Iн	A	16	16	16	16	25	20	10	16	16
Кабел	мм2	3x2.5мм2	3x2.5мм2	3x2.5мм2	3x2.5мм2	-	3 x 2.5 мм2	3 x 1.5 мм2		
Консуматор	-	Стенна кутия No. 4-11	Стенна кутия No. 6-1	Стенна кутия No. 4-11	Контакти Помещение 8	към UPS	ХЛАДИЛНИК	EXIT		
Фаза	-	T	T	R	R	RST	S	S	T	R

Извод	№	01	02	30	31	32	33	34	35	36	37
Инсталирана мощност	kW	0.072	0.072	1.5	1.5	1.5	1.5	1.5	1.5	1.5	1.5
Автомат. прекъсвач бр.полюси	-	1P	1P	2P	2P	2P	2P	2P	2P	2P	2P
тип	-	"C"	"C"	"C"	"C"	"C"	"C"	"C"	"C"	"C"	"C"
Iн	A	10	10	16	16	16	16	16	16	16	16
Кабел	мм2	3 x 1.5 мм2	3 x 1.5 мм2	3x2.5мм2	3x2.5мм2	3x2.5мм2	3x2.5мм2	3x2.5мм2	3x2.5мм2	3x2.5мм2	3x2.5мм2
Консуматор	-	Деж.Осветл.	Деж.Осветл.	Стенна кутия No. 4-01	Подова кутия No. 4-02	Подова кутия No. 4-03	Подова кутия No. 4-04	Подова кутия No. 4-05	Подова кутия No. 4-06	Подова кутия No. 4-07	Подова кутия No. 4-08
Фаза	-	R	R	R	R	S	S	T	T	R	R

Извод	№	38	39	40	41	42	43	44	45	46	РЕЗЕРВА	РЕЗЕРВА
Инсталирана мощност	kW	1.5	1.5	1.5	1.5	1.50	1.50	0.100	0.100	0.100		
Автомат. прекъсвач бр.полюси	-	2P	2P	2P	2P	1P	1P	1P	1P	1P	1P	1P
тип	-	"C"	"C"	"C"	"C"	"C"	"C"	"C"	"C"	"C"	"C"	"C"
Iн	A	16	16	16	16	25	25	10	10	10	16	16
Кабел	мм2	3x2.5мм2	3x2.5мм2	3x2.5мм2	3x2.5мм2	3 x 4 мм2	3 x 4 мм2	3 x 1.5 мм2	3 x 1.5 мм2	3 x 1.5 мм2		
Консуматор	-	Подова кутия No. 4-09	Стенна кутия No. 6-01	Стенна кутия No. 7-01	Контакти Помещение 8	RACK - A	RACK - Б	ПАНЕЛ ПИЦ	ПАНЕЛ АСС	ПАНЕЛ СОТ		
Фаза	-	S	S	T	R	S	T	R	S	T	T	R

T_UPS
(ПОМЕЩЕНИЕ No.8)

Ринст. =41.712 kW
k = 0.8
Редн. = 33.36 kW

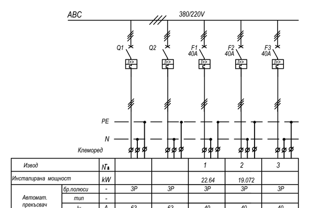

Извод	№			1	2	3
Инсталирана мощност	kW			22.64	19.072	
Автомат. прекъсвач бр.полюси	-	3P	3P	3P	3P	3P
тип	-					
Iн	A	63	63	40	40	40
характер.	-	-	-	-	-	-
Iкс	kA	-	-			
Тип на кабела	-	СВТ	СВТ	СВТ	СВТ	
Сечение на кабела	мм2	5x16	5x16	5x10	5x10	
Излаз на кабела						
Консуматор		КЪМ UPS	ОТ UPS	T1	T2	РЕЗЕРВА

РАЗПРЕДЕЛЕНИЕ С ПРЕУСТРОЙСТВО
КОТА +12.78, +12.88

ОБЕКТ: "Проектиране и ремонт на работни и технически помещения и възстановяване и усилване на стоманобетонни колони в сградата на ИА ЕСМИС, гр. София, ул. "Ген.Й.В.Гурко" № 6, обособени в следните позиции:
Обособена позиция № 1: Проектиране и ремонт на работни и технически помещения в сградата на ИА ЕСМИС, гр. София, ул. "Ген.Й.В.Гурко" № 6"

ВЪЗЛОЖИТЕЛ: ИЗПЪЛНИТЕЛНА АГЕНЦИЯ
"ЕЛЕКТРОННИ СЪОБЩИТЕЛНИ МРЕЖИ И ИНФОРМАЦИОННИ СИСТЕМИ"

Съгласувал проекта: ....

ЧАСТ: ЕЛЕЦТРОТЕХНИЧЕСКА		ФАЗА: ТП
ПРОЕКТАНТ:		/инж. Здравка Груева/
СЪГЛАСУВАЛИ:		
АРХИТЕКТУРА		/арх. Марков/
Конструкции		/инж. Николов/
ОВиК		/инж. Митева/
В и К инсталации		/инж. Куцарова/
ПБЗ		/инж. Груева/
ПБ		/инж. Груева/
М 1:50	02.2015	3/8

ЕЛ.ТАБЛА - ЕДНОЛИНЕЙНИ СХЕМИ